RACKS

GRUPO SGMV S.A. DE C.V.

Vista Superior

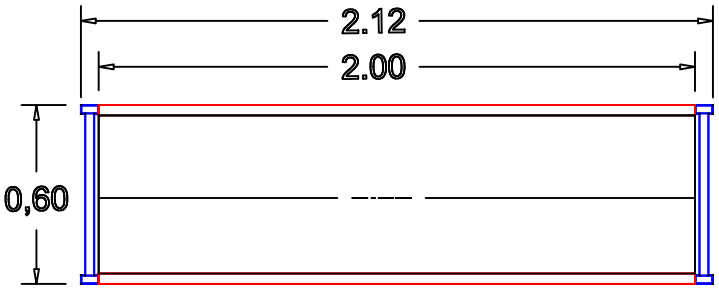

Vista Isometrico

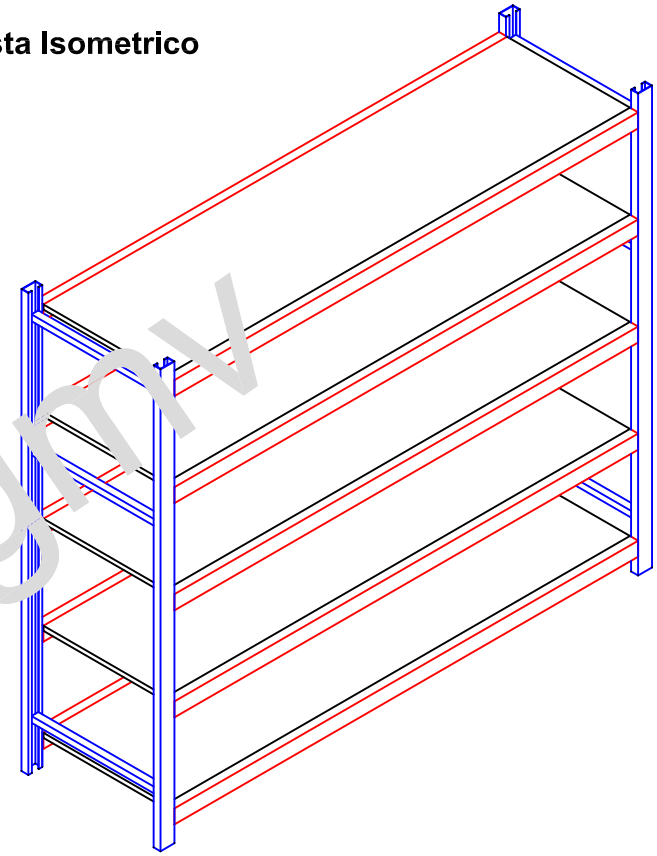

Vista Frontal

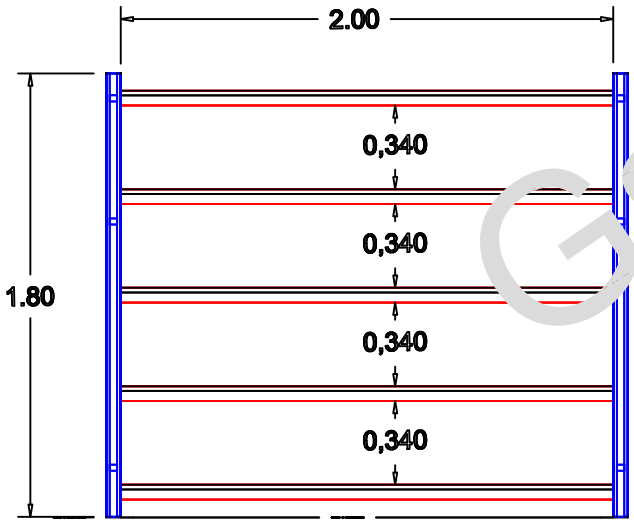

Gsgmv

Modelo R1860-205-CPL (Carga Pesada Entrepaño de Madera) 120 kg por nivel

Modelo R1860-205-CPM (Carga Pesada Entrepaño de Lamina) 120 kg por nivel

Modelo R1860-205-CLL (Carga Ligera entrepaño de Madera) 80 kg por nivel

Modelo R1860-205-CLM (Carga Ligera Entrepaño de Lamina) 80 kg por nivel

MODELO: R1860-205

Racks de las siguientes medidas:

Frente: 2.00 m.
Fondo: 0.60 m.
Altura: 1.80m.

llevara 5 Niveles diseñados para almacenar diversos productos

Especificaciones Generales

Marcos de racks:
Fabricados en lamina rolada en frio diseñados para soportar las cargas estipuladas, en calibre 14 y 16

Entrepaños:
Fabricados en lamina rolada en frio calibre 18, y 16, los calibres dependeran de la carga que se aplicara uniformemente distribuidas con cama de madera y/o cama metalica, el acabado dependera del tipo de diseño.

ACABADO
* Pintura en polvo Hibrida (EPOXI-POLIESTER)
* Pintura Alquidalica, HORNEADA